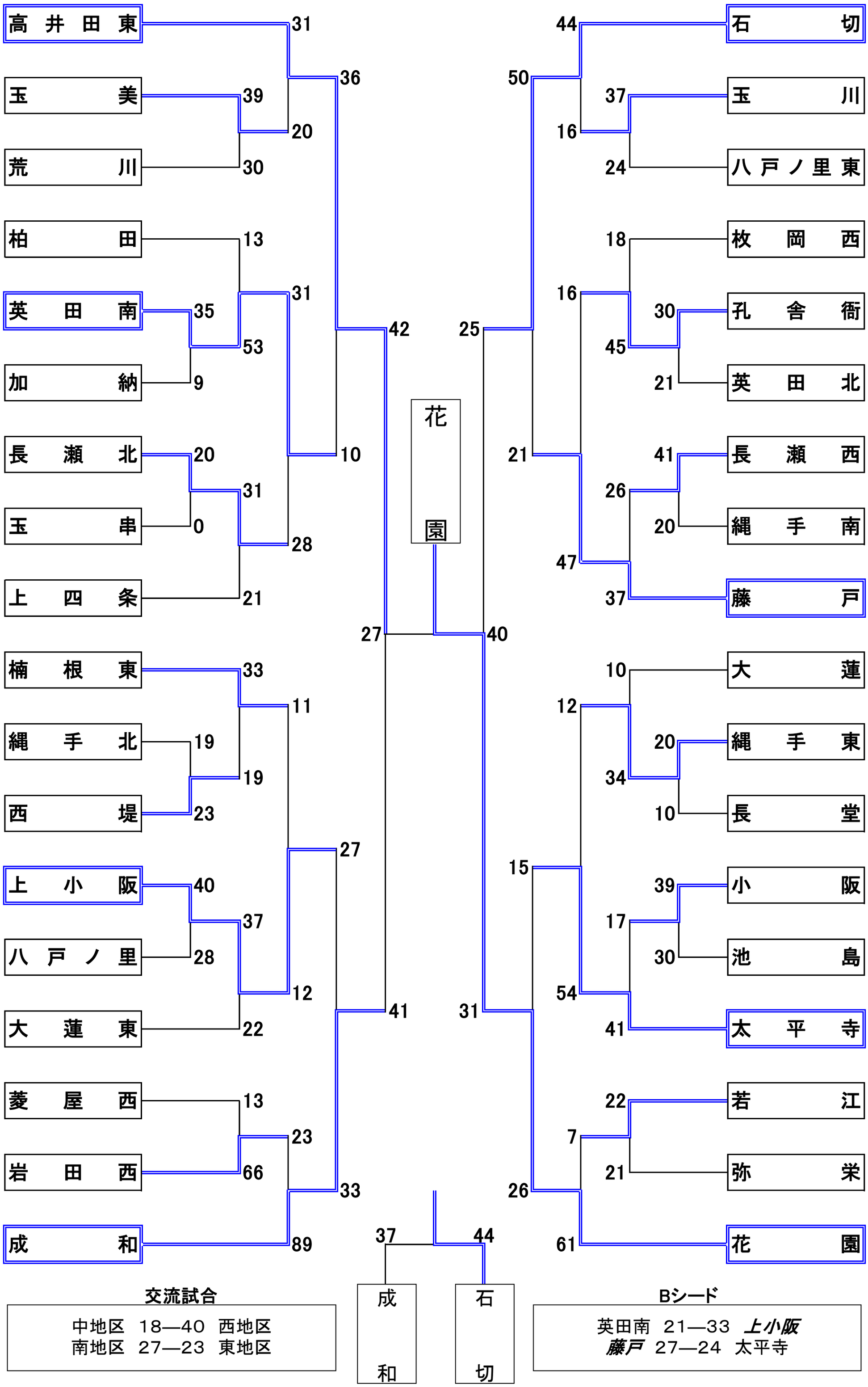第31回　オータムカップ　男子